年	月	日	更正者	更 正 事 項	△
95	03	13	Ting	增加CSA安規字樣	①
99	09	21	Huang	新增歐洲共同市場認證.	②
02	10	22	陳禹彰	變更安規;取消CSA，新增CUL安規	③
					④

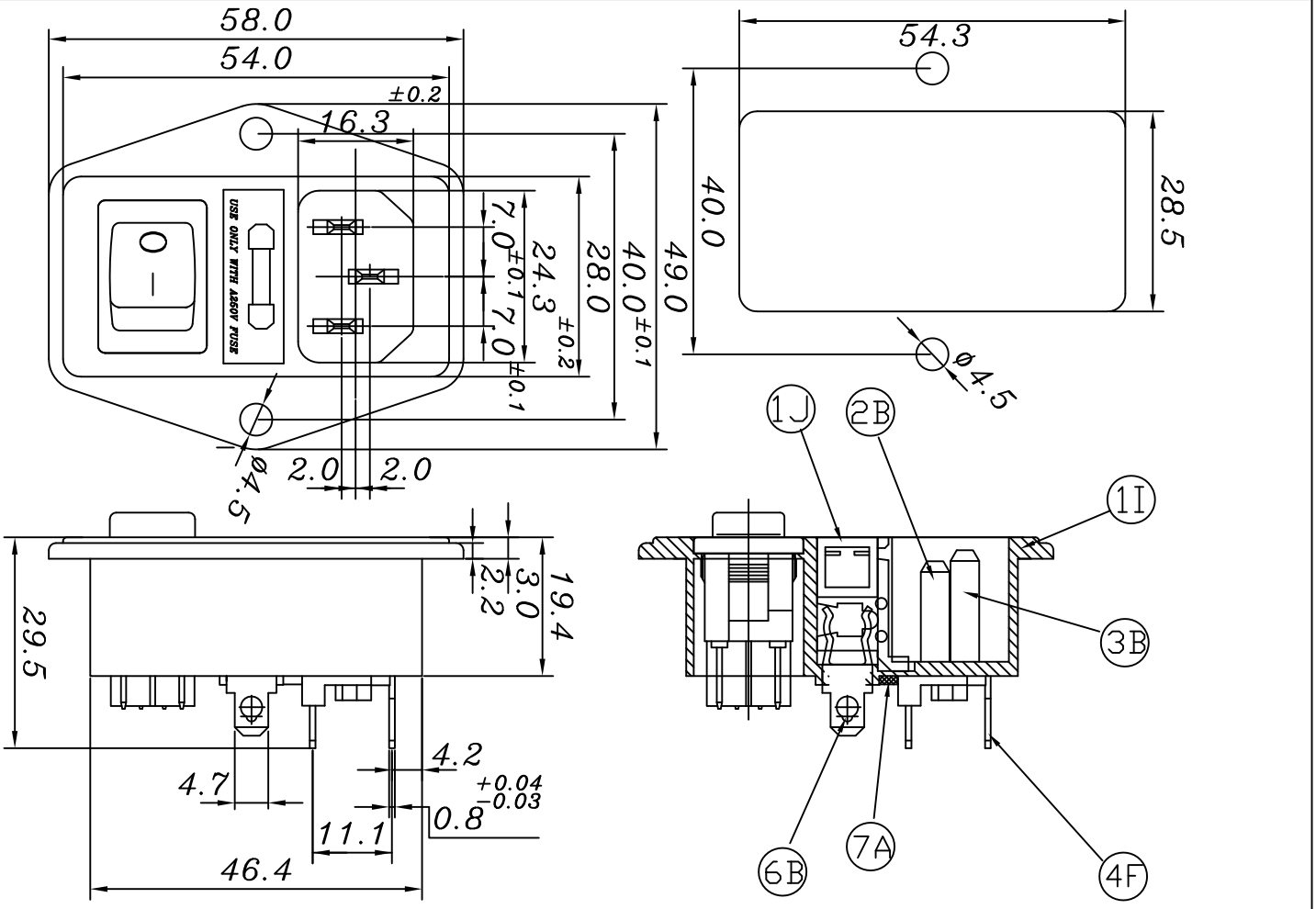

規格

SPECIFICATIONS

額定
1.RATING : 2.5W/6.3A 250VAC
10A 250VAC

耐電壓
2.WITHSTAND VOLTAGE : AC 2000V 1 Min

絕緣電阻
3.INSULATION RESISTANCE : MORE THAN 100MΩ
(at DC 500V)

操作溫度
4.OPERATING TEMPERATURE : -25° C TO +85° C (MAX)

安規認可
5.SAFETY : CUL US 10 ② ①

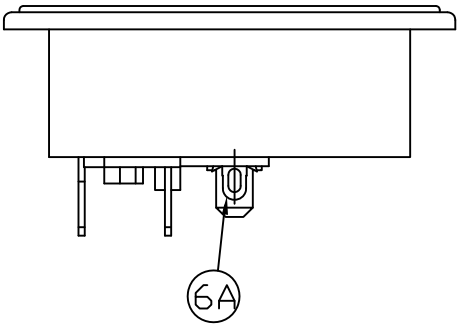

編號	零件名稱	數量	材質	規格	加工處理	備註
7A	CONNECTOR	1	Bsp1-1/2H	t=0.8	Sn-plated	Q101-07A
6B	FUSE HOLDER	1	Bsp1-1/2H	t=0.8	Sn-plated	Q101-06B
6A	FUSE HOLDER(SHORT)	1	Bsp1-1/2H	t=0.5	Sn-plated	Q101-06A
4F	CONNECTION TERMINAL	2	Bsp1-1/2H	t=0.8	Sn-plated	Q101-04F
3B	CENTER TERMINAL	1	Bsp1-1/2H	t=2.0	Sn-plated	Q101-03B
2B	EDGE TERMINAL	2	Bsp1-1/2H	t=2.0	Sn-plated	Q101-02B
1J	FUSE COVER	1	Nylon#66	94v-2		101-01J
1K	BODY	1	Nylon#66	94v-2		101-01K

設計	L,chun-ting 880316	品名	SWJR-101系列承認圖	無註記公差	第三角法	請勿實測圖面
製圖	L,chun-ting 880316					
描圖	L,chun-ting 910308	品號	SWJR-101-1FR(02,03,04)	長度± 0.2 角度±		
校對		圖號		比例 1:1	單位 MM	
核准						
採購規範		SWEETA PRODUCTS CORPORATION			檔案號碼	