REVISIONS					
LTR	DESCRIPTION	DATE	REV.	CHKD.	APVD.
△1x1	修正產品UL logo	2008.05.22	楊志彬		陸昌妹
△2x1	CSA安規編號修改,文件編號與客戶編號一起表示	2008.05.22	楊志彬		陸昌妹
△3x1	To correct the material name(ECR No. C03110372)	2011.11.04	黃健瑋	郭素玲	郭素玲
△4x2	Cancel the CSA mark (CSA Reference No)ECR C03180591	2019.06.11	李阮龍	李阮龍	李阮龍

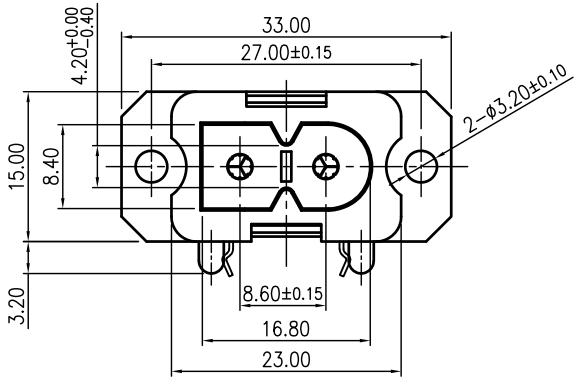

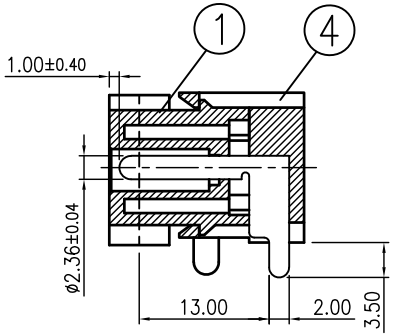

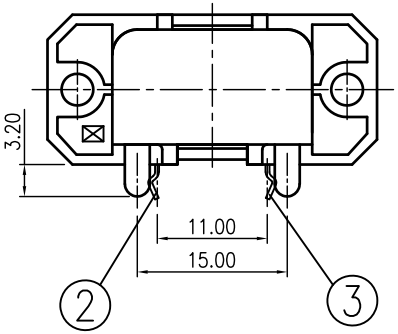

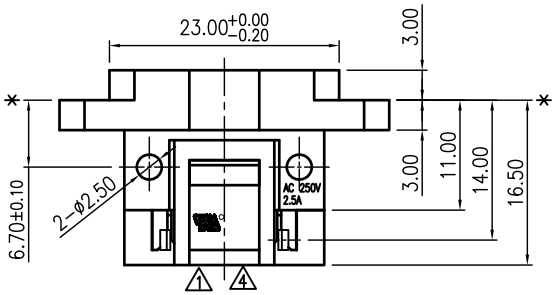

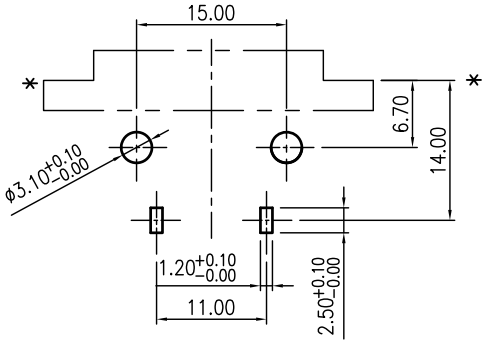

PCB Layout Dimension (Tolerance: ±0.10)

(Recommend min. Dimension)(Bottom View)

△4 △2 Note:Approved standard: UL FILE NO:E95834

LTR	PART NAME	Q'TY	MATERIAL	REMARK
4	COVER	1	PPO(N300) UL 94V-0	Black
3	PIN	1	C2680-1/2H t=0.40	MBCu2μm-Sn3μm
2	PIN	1	C2680-1/2H t=0.40	MBCu2μm-Sn3μm
△3 1	HOUSING	1	PPO(N300) UL 94V-0	Black

DIMENSION	TOLERANCE
120~315	±0.5
30~120	±0.35
6~30	±0.22
BELOW 6	±0.16

DWN	楊志彬	DATE	2008.05.22
DSND	蘇建源	DATE	2002.07.26
CHKD	關雄浪/陸昌妹	DATE	2008.05.22
APVD	夏正雄	DATE	2008.05.27

SCALE 1.25/1

PROJECTION

UNIT: mm

NAME AC POWER SOCKET

CAT. NO. SWHJC-037AP

SWEETA PRODUCTS CORPORATION

DWN.NO. A-037AP

1/1

D

UNLESS OTHERWISE SPECIFIED, TOLERANCE ON DECIMAL: ±0.30 ANGLES: ±5°